MeterSprings
www.meterspec.it

MOLLA COMPRESSIONE C1100-112-4000M

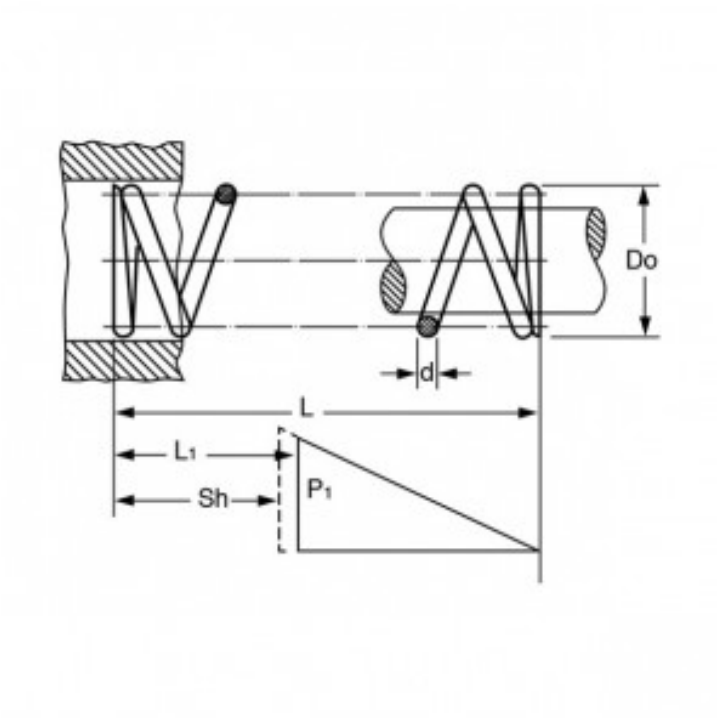

Caratteristiche prodotto

Materiale: ACCIAIO AL CARBONIO C85
L - Lungh. Libera (mm): 101.6
Do - Diam. Esterno (mm): 27.94
d - Diametro Filo (mm): 2.84
L1 - Lungh. Min. Lavoro (mm): 61.26
Sh - Lungh. a Pacco (mm): 37.95
P1 - Carico a L1 (N): 152.83
R - Carico di Flessione Unitario (N/mm): 3.78