MeterSprings
www.meterspec.it

MOLLA COMPRESSIONE C1100-112-2250M

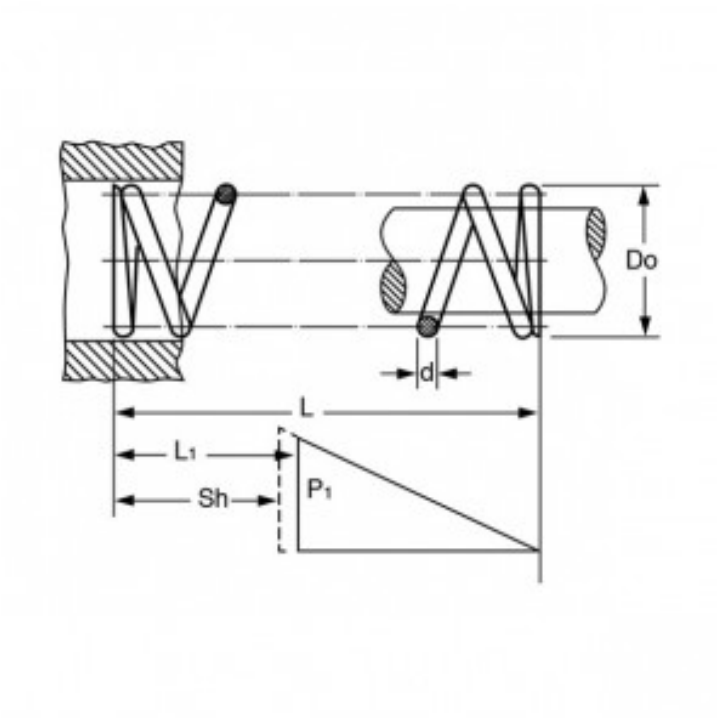

Caratteristiche prodotto

Materiale: ACCIAIO AL CARBONIO C85
L - Lungh. Libera (mm): 57.15
Do - Diam. Esterno (mm): 27.94
d - Diametro Filo (mm): 2.84
L1 - Lungh. Min. Lavoro (mm): 35.51
Sh - Lungh. a Pacco (mm): 23.67
P1 - Carico a L1 (N): 152.83
R - Carico di Flessione Unitario (N/mm): 7.06