MeterSprings
www.meterspec.it

MOLLA COMPRESSIONE C1100-105-1250M

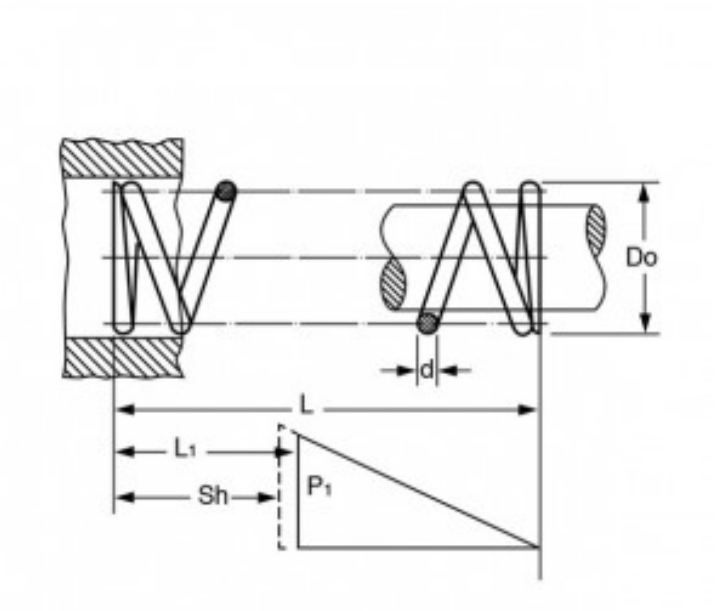

Caratteristiche prodotto

Materiale: ACCIAIO AL CARBONIO C85
L - Lungh. Libera (mm): 31.75
Do - Diam. Esterno (mm): 27.94
d - Diametro Filo (mm): 2.67
L1 - Lungh. Min. Lavoro (mm): 20.07
Sh - Lungh. a Pacco (mm): 14.25
P1 - Carico a L1 (N): 127.79
R - Carico di Flessione Unitario (N/mm): 10.94