MeterSprings
www.meterspec.it

# MOLLA COMPRESSIONE C1100-096-1250M

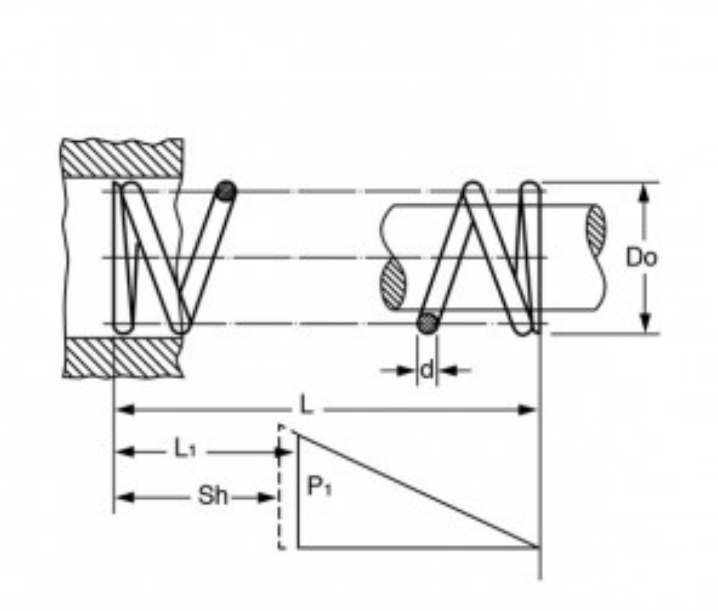


**Caratteristiche prodotto**

Materiale: ACCIAIO AL CARBONIO C85
L - Lungh. Libera (mm): 31.75
Do - Diam. Esterno (mm): 27.94
d - Diametro Filo (mm): 2.44
L1 - Lungh. Min. Lavoro (mm): 19.13
Sh - Lungh. a Pacco (mm): 12.62
P1 - Carico a L1 (N): 99.59
R - Carico di Flessione Unitario (N/mm): 7.9