MeterSprings
www.meterspec.it

MOLLA COMPRESSIONE C1100-085-2500M

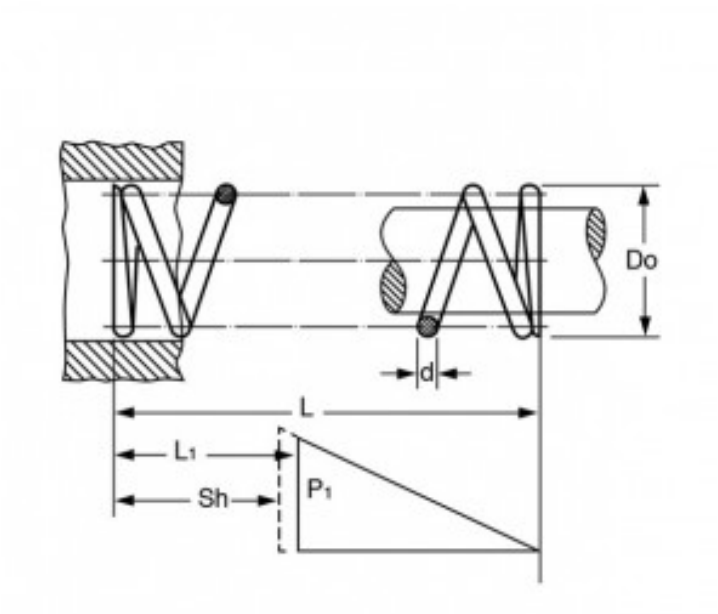

Caratteristiche prodotto

Materiale: ACCIAIO AL CARBONIO C85
L - Lungh. Libera (mm): 63.5
Do - Diam. Esterno (mm): 27.94
d - Diametro Filo (mm): 2.16
L1 - Lungh. Min. Lavoro (mm): 33.83
Sh - Lungh. a Pacco (mm): 16.74
P1 - Carico a L1 (N): 70.9
R - Carico di Flessione Unitario (N/mm): 2.4