MeterSprings
www.meterspec.it

MOLLA COMPRESSIONE C0088-012-0310M

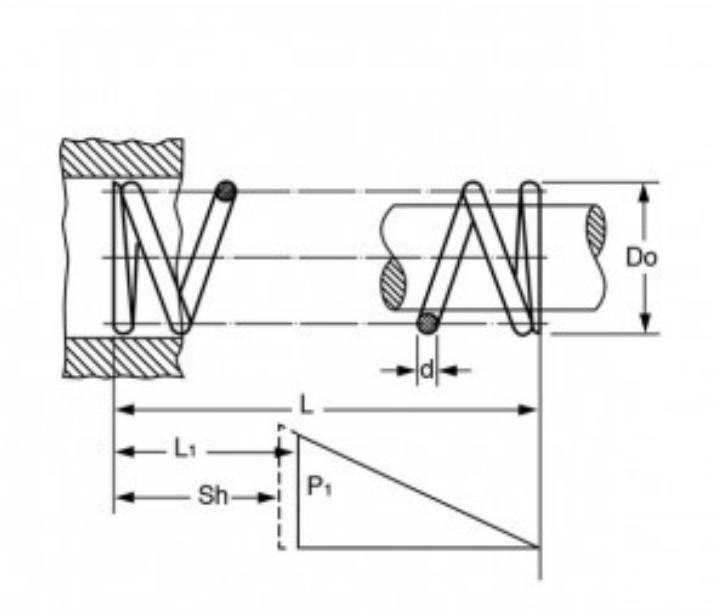

Caratteristiche prodotto

Materiale: ACCIAIO AL CARBONIO C85
L - Lungh. Libera (mm): 7.87
Do - Diam. Esterno (mm): 2.24
d - Diametro Filo (mm): 0.3
L1 - Lungh. Min. Lavoro (mm): 4.47
Sh - Lungh. a Pacco (mm): 3.76
P1 - Carico a L1 (N): 4.76
R - Carico di Flessione Unitario (N/mm): 1.4