MeterSprings
www.meterspec.it

MOLLA COMPRESSIONE C0057-008-0190M

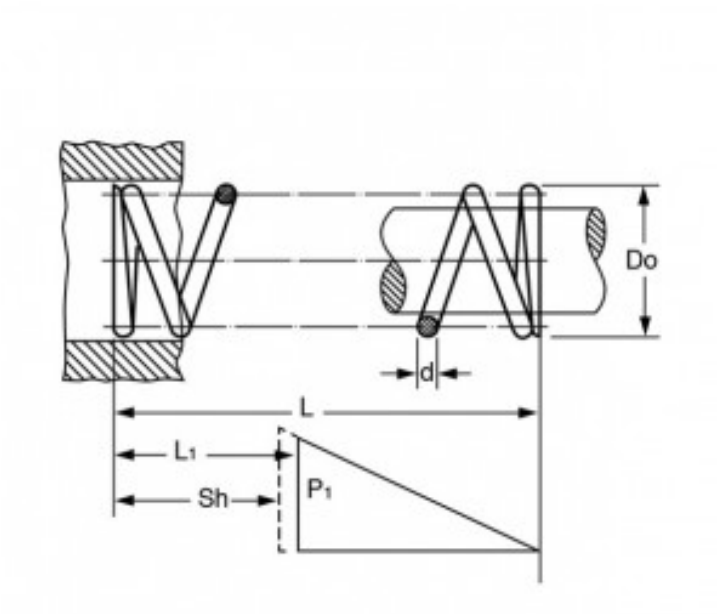

Caratteristiche prodotto

Materiale: ACCIAIO AL CARBONIO C85
L - Lungh. Libera (mm): 4.83
Do - Diam. Esterno (mm): 1.45
d - Diametro Filo (mm): 0.2
L1 - Lungh. Min. Lavoro (mm): 2.72
Sh - Lungh. a Pacco (mm): 2.18
P1 - Carico a L1 (N): 2.67
R - Carico di Flessione Unitario (N/mm): 1.26