MeterSprings
www.meterspec.it

MOLLA COMPRESSIONE C0057-007-0310M

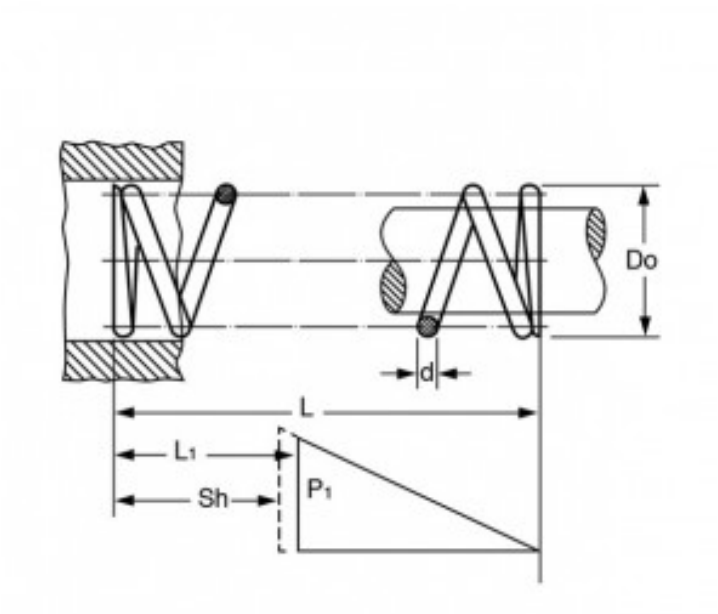

Caratteristiche prodotto

Materiale: ACCIAIO AL CARBONIO C85
L - Lungh. Libera (mm): 7.87
Do - Diam. Esterno (mm): 1.45
d - Diametro Filo (mm): 0.18
L1 - Lungh. Min. Lavoro (mm): 3.86
Sh - Lungh. a Pacco (mm): 2.74
P1 - Carico a L1 (N): 1.69
R - Carico di Flessione Unitario (N/mm): 0.42