MeterSprings
www.meterspec.it

MOLLA COMPRESSIONE C0057-006-0250M

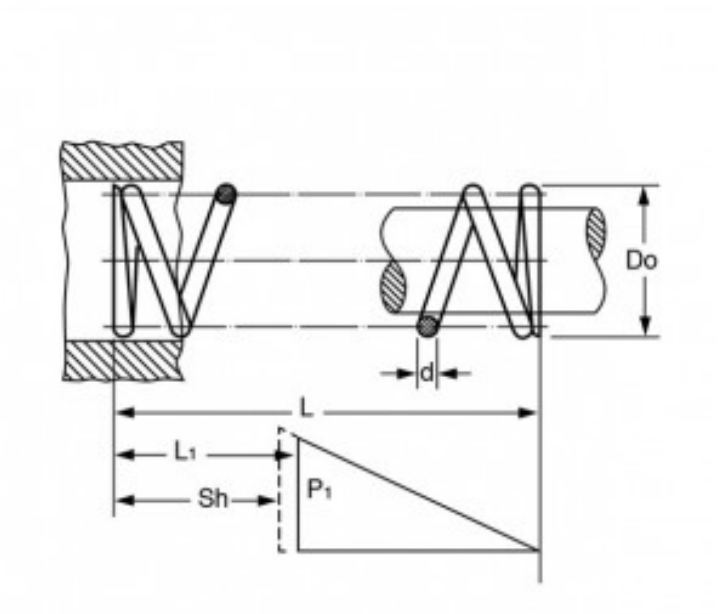

Caratteristiche prodotto

Materiale: ACCIAIO AL CARBONIO C85
L - Lungh. Libera (mm): 6.35
Do - Diam. Esterno (mm): 1.45
d - Diametro Filo (mm): 0.15
L1 - Lungh. Min. Lavoro (mm): 2.69
Sh - Lungh. a Pacco (mm): 1.91
P1 - Carico a L1 (N): 1.02
R - Carico di Flessione Unitario (N/mm): 0.28