MeterSprings
www.meterspec.it

MOLLA A TORSIONE C85 DESTRA T092-120-625-R

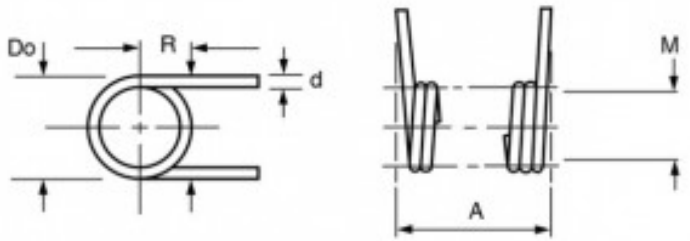

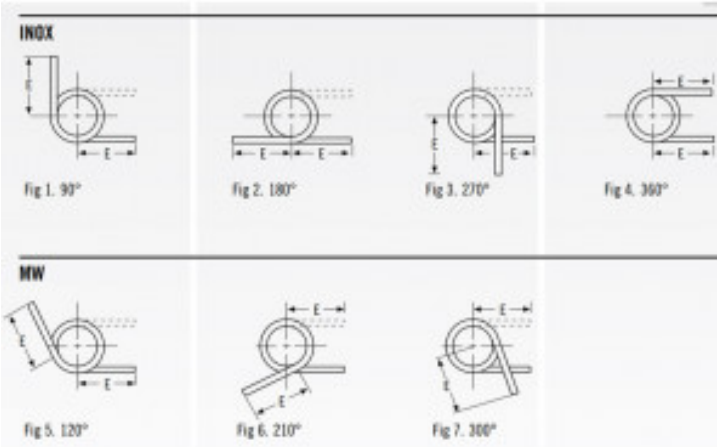

Caratteristiche prodotto

Materiale: ACCIAIO AL CARBONIO C85
Do - Diam. Esterno (mm): 23.88
d - Diametro Filo (mm): 2.34
Max Deg° - Gradi di Deflessione Max
Consigliati (Gradi): 120
T - Torsione (N mm): 1687
M - Dim. Mandrino Consigliata (mm): 15.88
E - Lungh. Gambo da asse Centrale (mm): 76.2
1/2 E - (mm): 38.1
A - Altezza (mm): 17.93
N° Spire: 5.17
L/R - Senso Avvolgimento: Right