MeterSprings
www.meterspec.it

MOLLA A TORSIONE AISI 302 SINISTRA T030-090-172-L

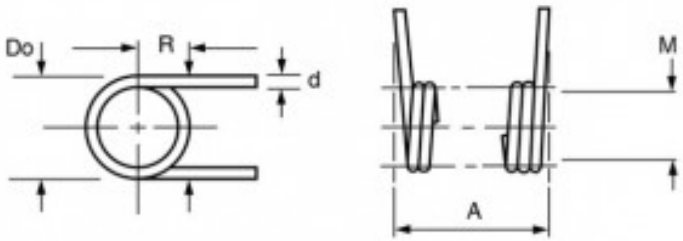

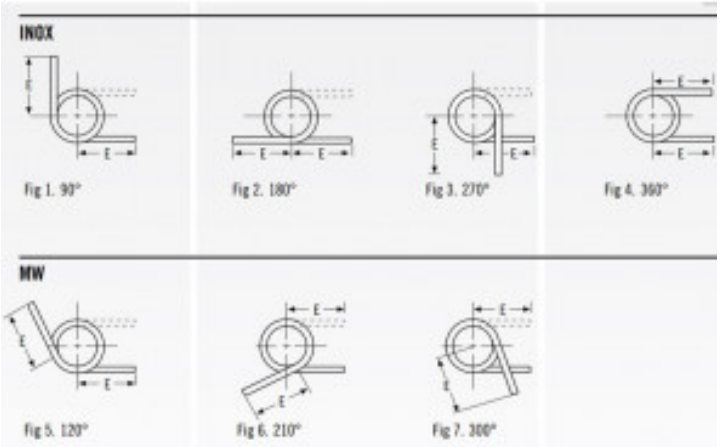

Caratteristiche prodotto

Materiale: ACCIAIO INOX 302
Do - Diam. Esterno (mm): 7.14
d - Diametro Filo (mm): 0.76
Max Deg° - Gradi di Deflessione Max
Consigliati (Gradi): 90
PG - Posizione Gambi a riposo (Gradi): 90
T - Torsione (N mm): 70.6
M - Dim. Mandrino Consigliata (mm): 4.37
E - Lungh. Gambo da asse Centrale (mm): 25.4
1/2 E - (mm): 12.7
A - Altezza (mm): 3.43
N° Spire: 2.25
L/R - Senso Avvolgimento: Left