MeterSprings
www.meterspec.it

STAFFE DI MONTAGGIO INOX EFBR05S

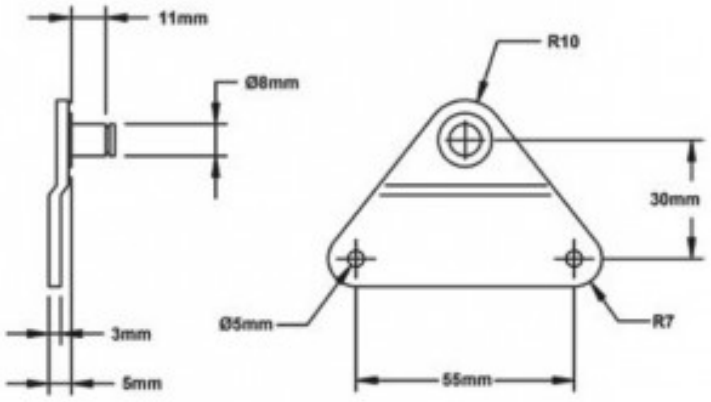

Caratteristiche prodotto

Materiale: ACCIAIO INOX 304
MW - Spessore (mm): 2.5
ML - Altezza (mm): 9.5
b - Larghezza (mm): 57.2
Ds - Diam. Sfera (mm): 10