MeterSprings
www.meterspec.it

MOLLA COMPRESSIONE C0975-162-2000X

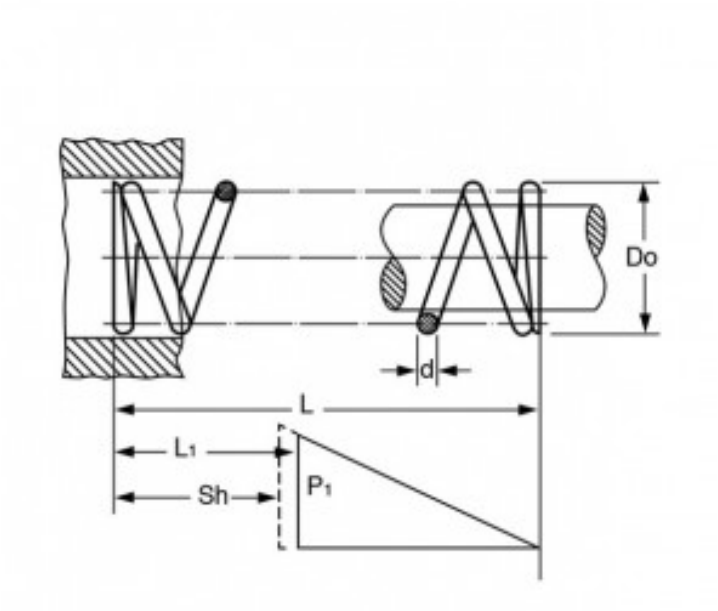

Caratteristiche prodotto

Materiale: ACCIAIO INOX 316
L - Lungh. Libera (mm): 50.8
Do - Diam. Esterno (mm): 24.77
d - Diametro Filo (mm): 4.11
L1 - Lungh. Min. Lavoro (mm): 40.44
Sh - Lungh. a Pacco (mm): 36.32
P1 - Carico a L1 (N): 440.25
R - Carico di Flessione Unitario (N/mm): 42.49