MeterSprings
www.meterspec.it

MOLLA COMPRESSIONE C0975-135-0880X

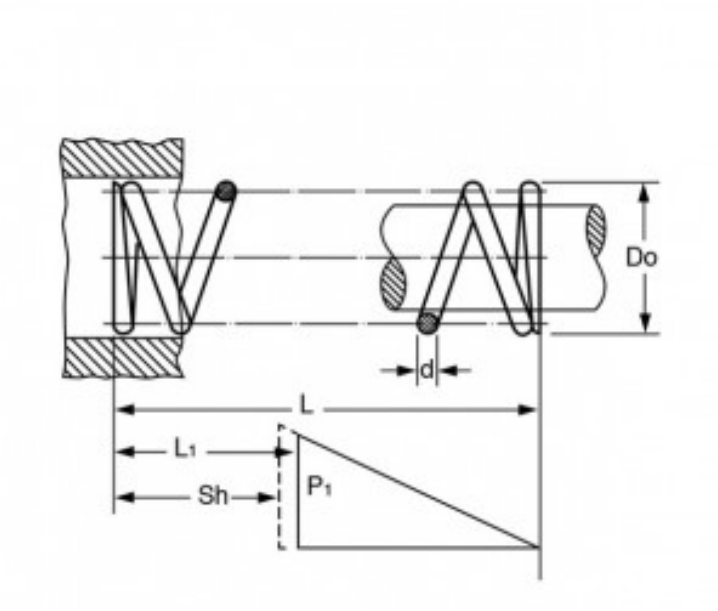

Caratteristiche prodotto

Materiale: ACCIAIO INOX 316
L - Lungh. Libera (mm): 22.35
Do - Diam. Esterno (mm): 24.77
d - Diametro Filo (mm): 3.43
L1 - Lungh. Min. Lavoro (mm): 17.22
Sh - Lungh. a Pacco (mm): 16.33
P1 - Carico a L1 (N): 267.04
R - Carico di Flessione Unitario (N/mm): 52.02