MeterSprings
www.meterspec.it

MOLLA COMPRESSIONE C0975-125-2250X

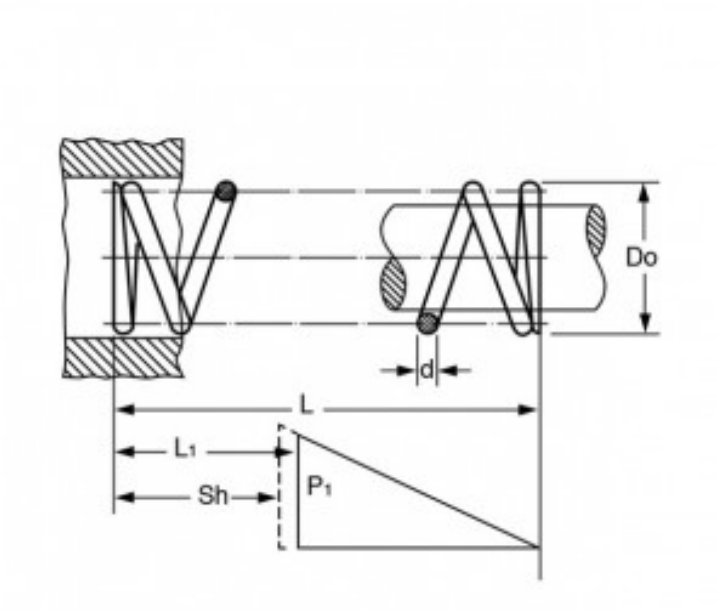

Caratteristiche prodotto

Materiale: ACCIAIO INOX 316
L - Lungh. Libera (mm): 57.15
Do - Diam. Esterno (mm): 24.77
d - Diametro Filo (mm): 3.18
L1 - Lungh. Min. Lavoro (mm): 38.32
Sh - Lungh. a Pacco (mm): 31.29
P1 - Carico a L1 (N): 213.39
R - Carico di Flessione Unitario (N/mm): 11.33