MeterSprings
www.meterspec.it

MOLLA COMPRESSIONE C0975-112-0880X

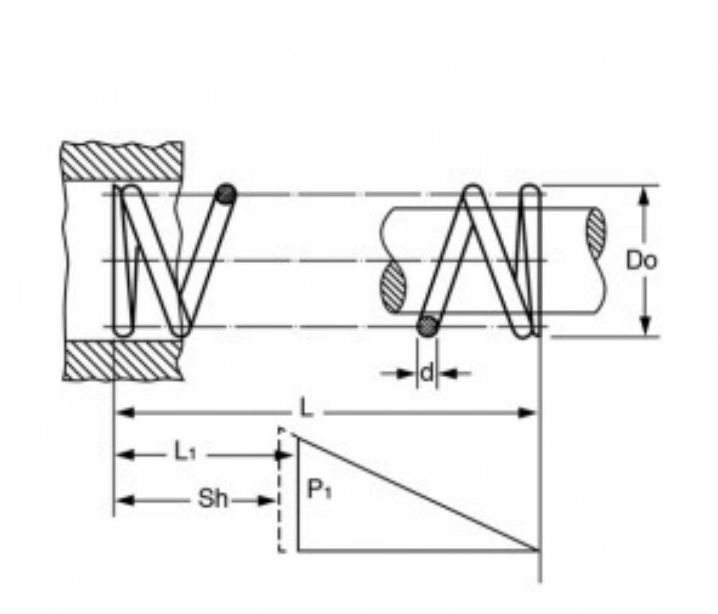

Caratteristiche prodotto

Materiale: ACCIAIO INOX 316
L - Lungh. Libera (mm): 22.35
Do - Diam. Esterno (mm): 24.77
d - Diametro Filo (mm): 2.84
L1 - Lungh. Min. Lavoro (mm): 15.12
Sh - Lungh. a Pacco (mm): 13.59
P1 - Carico a L1 (N): 163.12
R - Carico di Flessione Unitario (N/mm): 22.57