MeterSprings
www.meterspec.it

MOLLA COMPRESSIONE C0975-096-1250X

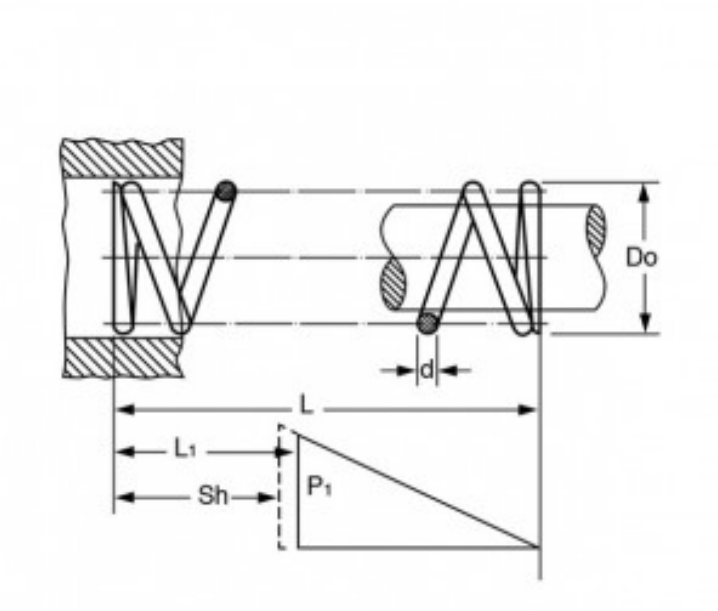

Caratteristiche prodotto

Materiale: ACCIAIO INOX 316
L - Lungh. Libera (mm): 31.75
Do - Diam. Esterno (mm): 24.77
d - Diametro Filo (mm): 2.44
L1 - Lungh. Min. Lavoro (mm): 18.4
Sh - Lungh. a Pacco (mm): 14.12
P1 - Carico a L1 (N): 106.34
R - Carico di Flessione Unitario (N/mm): 7.96