MeterSprings
www.meterspec.it

MOLLA COMPRESSIONE C0975-096-0875X

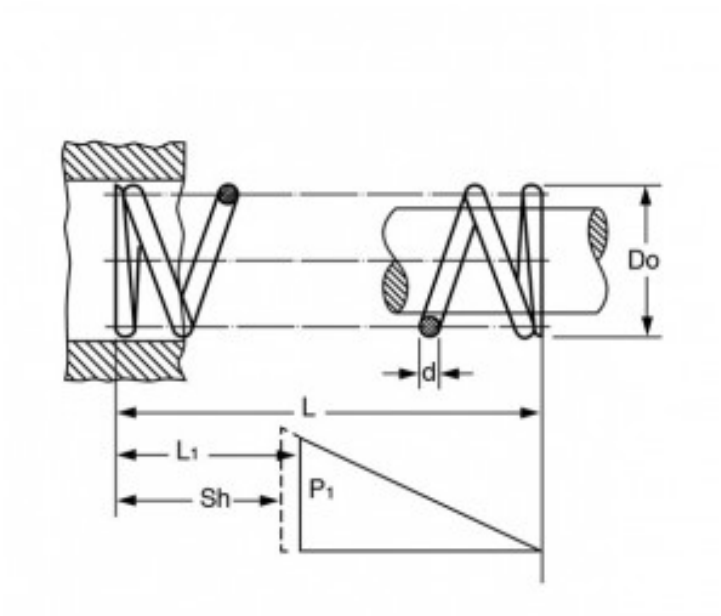

Caratteristiche prodotto

Materiale: ACCIAIO INOX 316
L - Lungh. Libera (mm): 22.35
Do - Diam. Esterno (mm): 24.77
d - Diametro Filo (mm): 2.44
L1 - Lungh. Min. Lavoro (mm): 13.74
Sh - Lungh. a Pacco (mm): 11.28
P1 - Carico a L1 (N): 106.34
R - Carico di Flessione Unitario (N/mm): 12.34