MeterSprings
www.meterspec.it

MOLLA COMPRESSIONE C0975-092-1250X

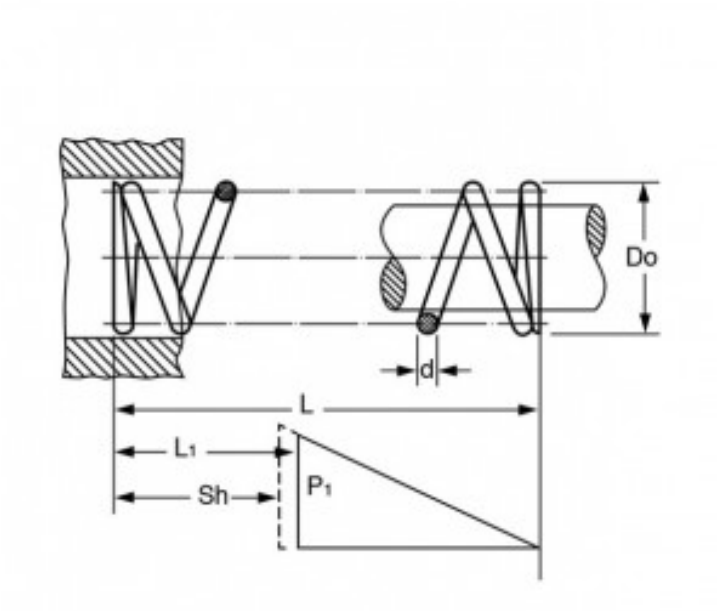

Caratteristiche prodotto

Materiale: ACCIAIO INOX 316
L - Lungh. Libera (mm): 31.75
Do - Diam. Esterno (mm): 24.77
d - Diametro Filo (mm): 2.34
L1 - Lungh. Min. Lavoro (mm): 17.63
Sh - Lungh. a Pacco (mm): 13.34
P1 - Carico a L1 (N): 96.15
R - Carico di Flessione Unitario (N/mm): 6.81