MeterSprings
www.meterspec.it

MOLLA COMPRESSIONE C0975-085-1000X

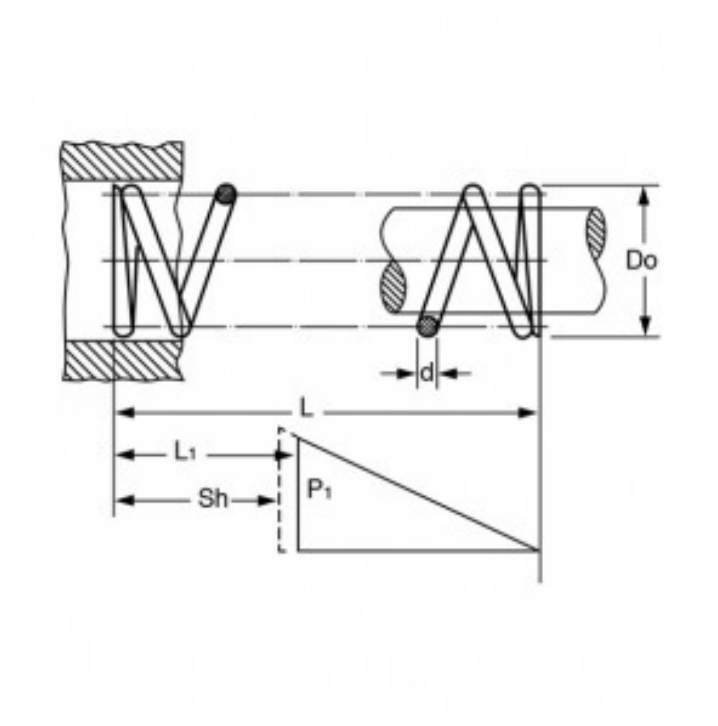

Caratteristiche prodotto

Materiale: ACCIAIO INOX 316
L - Lungh. Libera (mm): 25.4
Do - Diam. Esterno (mm): 24.77
d - Diametro Filo (mm): 2.16
L1 - Lungh. Min. Lavoro (mm): 13.98
Sh - Lungh. a Pacco (mm): 10.44
P1 - Carico a L1 (N): 76.12
R - Carico di Flessione Unitario (N/mm): 6.67