MeterSprings
www.meterspec.it

MOLLA COMPRESSIONE C1937-207-6000X

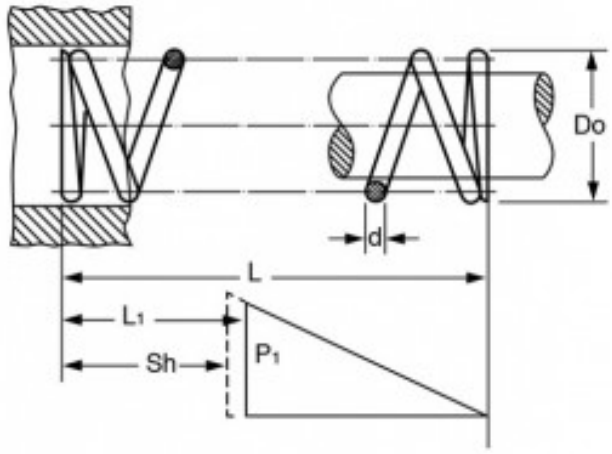

Caratteristiche prodotto

Materiale: ACCIAIO INOX 316
L - Lungh. Libera (mm): 152.4
Do - Diam. Esterno (mm): 49.2
d - Diametro Filo (mm): 5.26
L1 - Lungh. Min. Lavoro (mm): 94.51
Sh - Lungh. a Pacco (mm): 66.14
P1 - Carico a L1 (N): 427.29
R - Carico di Flessione Unitario (N/mm): 7.38