MeterSprings
www.meterspec.it

# MOLLA COMPRESSIONE C1937-207-3500X

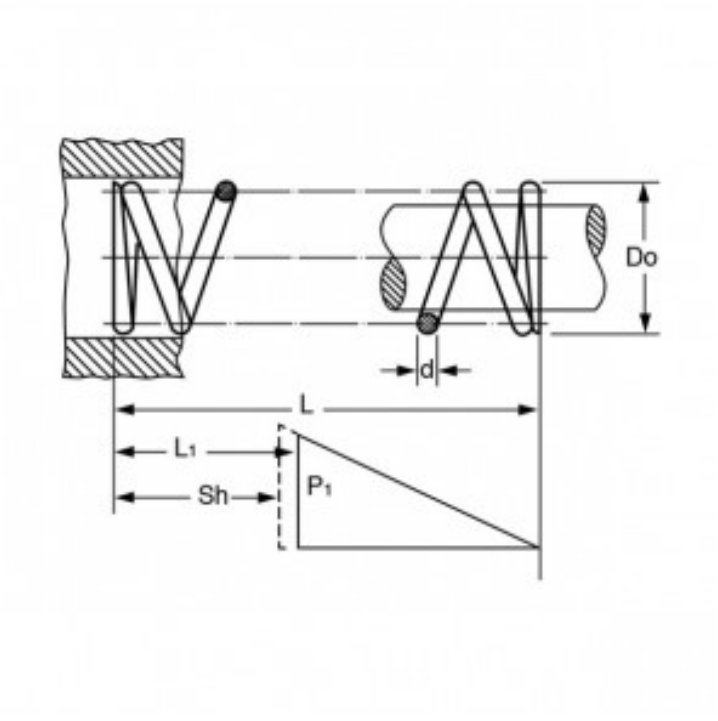


**Caratteristiche prodotto**

Materiale: ACCIAIO INOX 316
L - Lungh. Libera (mm): 88.9
Do - Diam. Esterno (mm): 49.2
d - Diametro Filo (mm): 5.26
L1 - Lungh. Min. Lavoro (mm): 56.89
Sh - Lungh. a Pacco (mm): 42.42
P1 - Carico a L1 (N): 427.29
R - Carico di Flessione Unitario (N/mm): 13.35