MeterSprings
www.meterspec.it

MOLLA COMPRESSIONE C0850-098-3500X

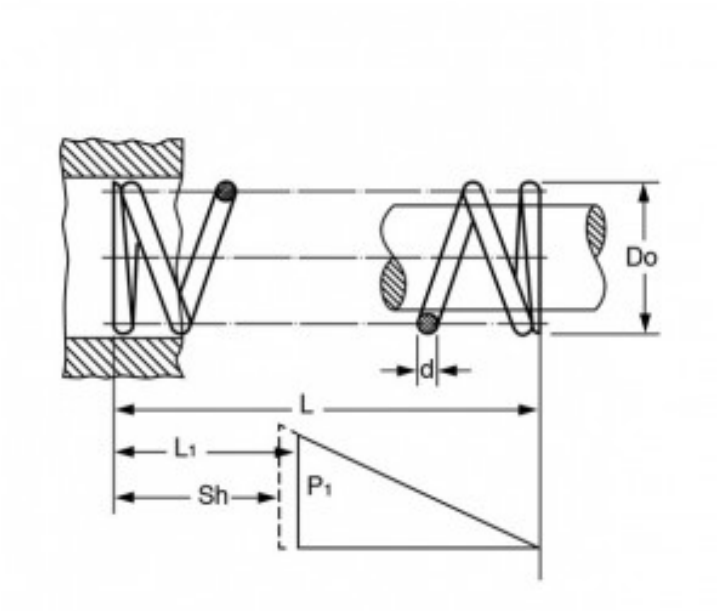

Caratteristiche prodotto

Materiale: ACCIAIO INOX 316
L - Lungh. Libera (mm): 88.9
Do - Diam. Esterno (mm): 21.59
d - Diametro Filo (mm): 2.49
L1 - Lungh. Min. Lavoro (mm): 52.19
Sh - Lungh. a Pacco (mm): 38.53
P1 - Carico a L1 (N): 128.53
R - Carico di Flessione Unitario (N/mm): 3.5