MeterSprings
www.meterspec.it

MOLLA COMPRESSIONE C0850-085-2000X

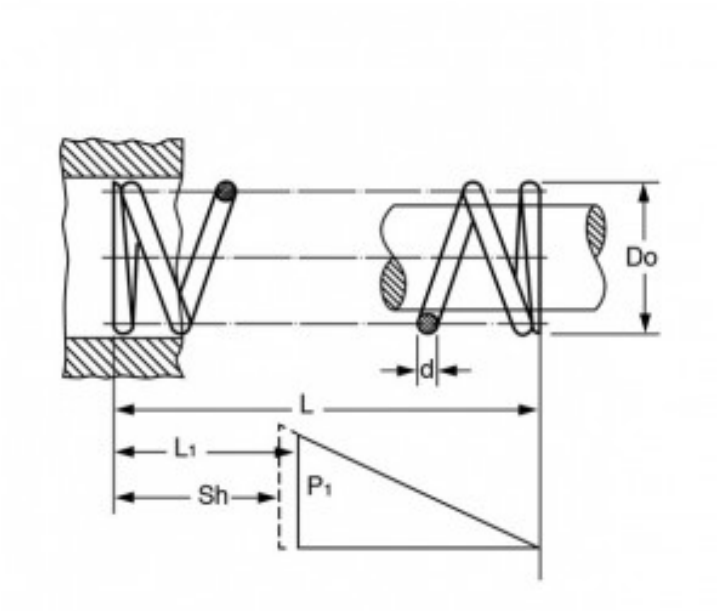

Caratteristiche prodotto

Materiale: ACCIAIO INOX 316
L - Lungh. Libera (mm): 50.8
Do - Diam. Esterno (mm): 21.59
d - Diametro Filo (mm): 2.16
L1 - Lungh. Min. Lavoro (mm): 27.76
Sh - Lungh. a Pacco (mm): 19.46
P1 - Carico a L1 (N): 86.71
R - Carico di Flessione Unitario (N/mm): 3.76