MeterSprings
www.meterspec.it

MOLLA COMPRESSIONE C0850-074-3000X

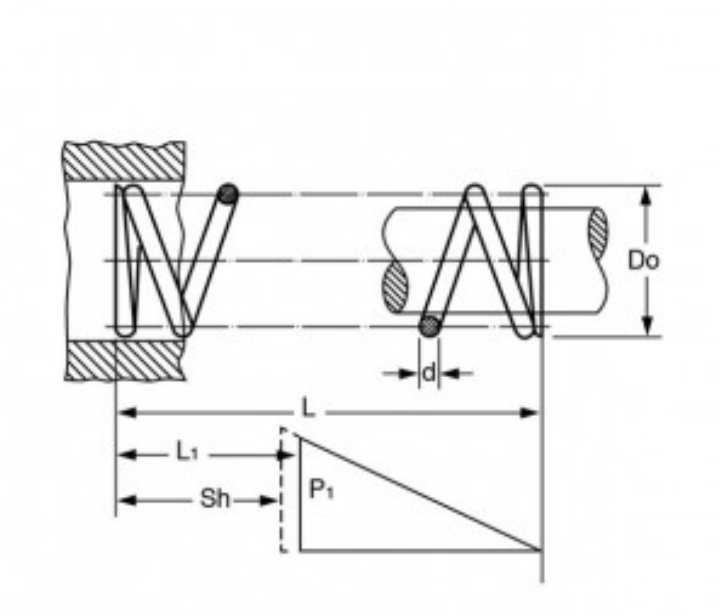

Caratteristiche prodotto

Materiale: ACCIAIO INOX 316
L - Lungh. Libera (mm): 76.2
Do - Diam. Esterno (mm): 21.59
d - Diametro Filo (mm): 1.88
L1 - Lungh. Min. Lavoro (mm): 36.53
Sh - Lungh. a Pacco (mm): 21.64
P1 - Carico a L1 (N): 59.02
R - Carico di Flessione Unitario (N/mm): 1.49