MeterSprings
www.meterspec.it

MOLLA COMPRESSIONE C0850-068-2250X

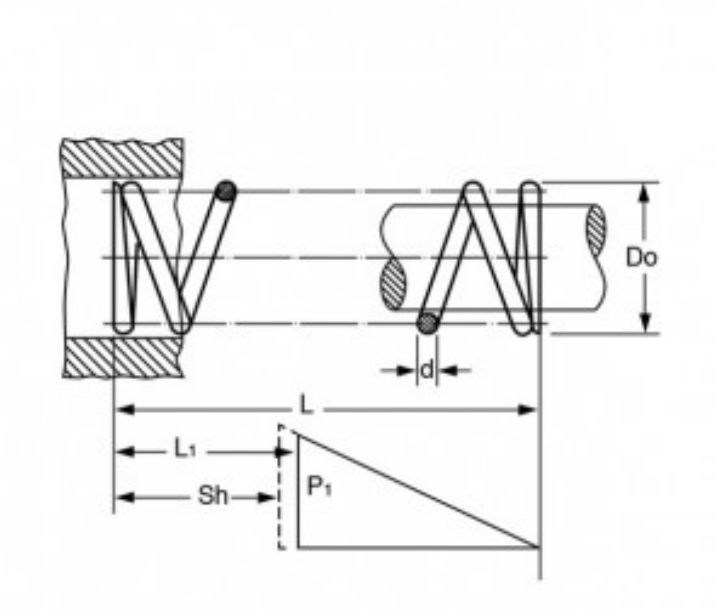

Caratteristiche prodotto

Materiale: ACCIAIO INOX 316
L - Lungh. Libera (mm): 57.15
Do - Diam. Esterno (mm): 21.59
d - Diametro Filo (mm): 1.73
L1 - Lungh. Min. Lavoro (mm): 26.13
Sh - Lungh. a Pacco (mm): 14.99
P1 - Carico a L1 (N): 47.06
R - Carico di Flessione Unitario (N/mm): 1.52