MeterSprings
www.meterspec.it

# MOLLA COMPRESSIONE C0720-112-3500X

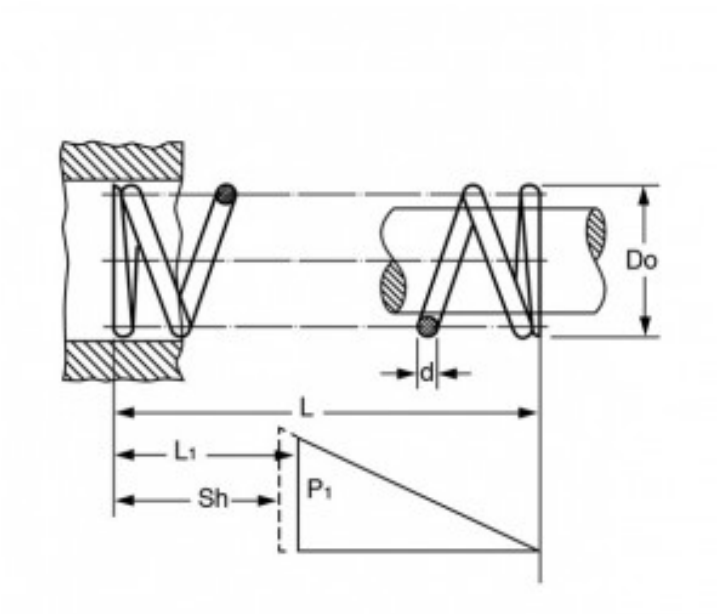


**Caratteristiche prodotto**

Materiale: ACCIAIO INOX 316
L - Lungh. Libera (mm): 88.9
Do - Diam. Esterno (mm): 18.29
d - Diametro Filo (mm): 2.84
L1 - Lungh. Min. Lavoro (mm): 69.32
Sh - Lungh. a Pacco (mm): 46.58
P1 - Carico a L1 (N): 215.1
R - Carico di Flessione Unitario (N/mm): 10.98