MeterSprings
www.meterspec.it

MOLLA COMPRESSIONE C0720-112-2250X

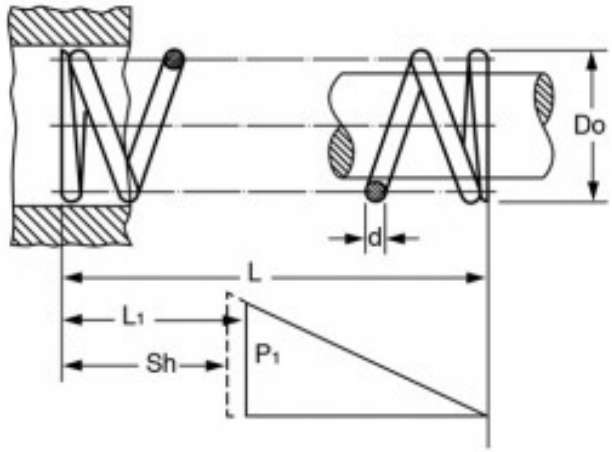

Caratteristiche prodotto

Materiale: ACCIAIO INOX 316
L - Lungh. Libera (mm): 57.15
Do - Diam. Esterno (mm): 18.29
d - Diametro Filo (mm): 2.84
L1 - Lungh. Min. Lavoro (mm): 45.03
Sh - Lungh. a Pacco (mm): 32.05
P1 - Carico a L1 (N): 215.1
R - Carico di Flessione Unitario (N/mm): 17.75