MeterSprings
www.meterspec.it

MOLLA COMPRESSIONE C0720-105-3000X

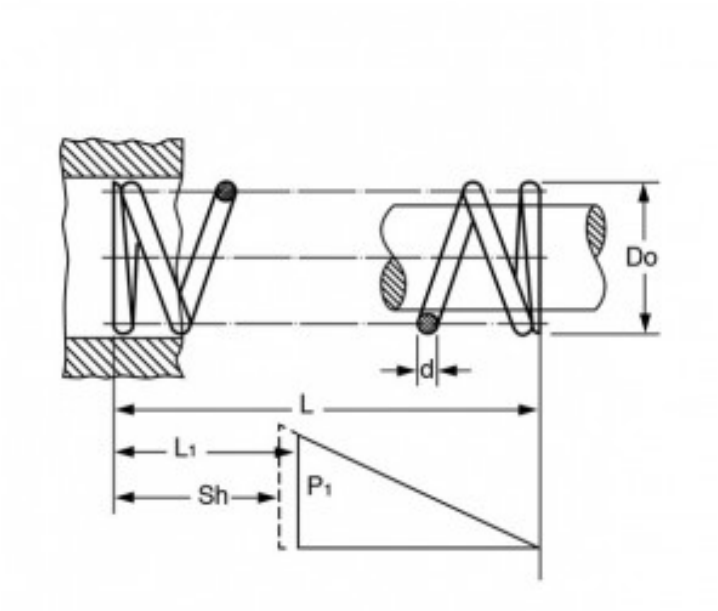

Caratteristiche prodotto

Materiale: ACCIAIO INOX 316
L - Lungh. Libera (mm): 76.2
Do - Diam. Esterno (mm): 18.29
d - Diametro Filo (mm): 2.67
L1 - Lungh. Min. Lavoro (mm): 57.94
Sh - Lungh. a Pacco (mm): 37.19
P1 - Carico a L1 (N): 183.03
R - Carico di Flessione Unitario (N/mm): 10.02