MeterSprings
www.meterspec.it

MOLLA COMPRESSIONE C0720-085-2500X

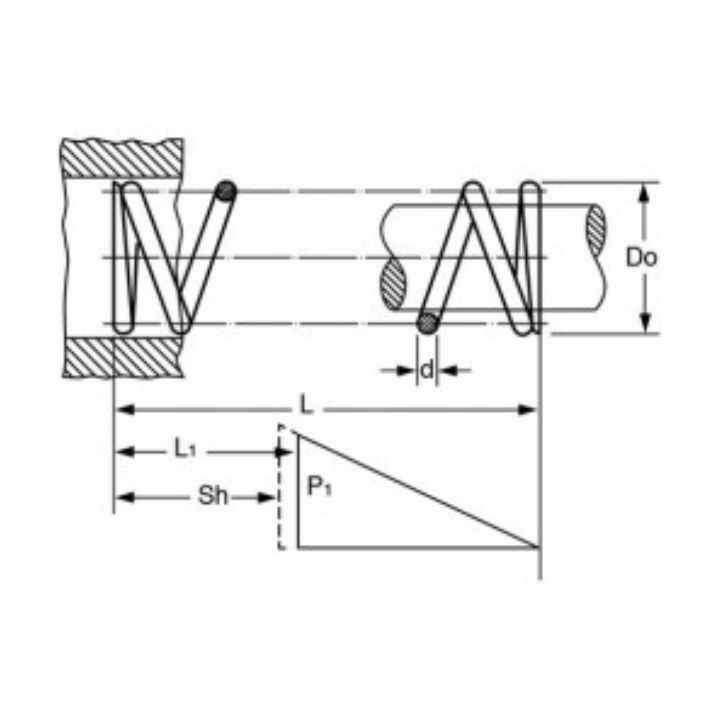

Caratteristiche prodotto

Materiale: ACCIAIO INOX 316
L - Lungh. Libera (mm): 63.5
Do - Diam. Esterno (mm): 18.29
d - Diametro Filo (mm): 2.16
L1 - Lungh. Min. Lavoro (mm): 43.43
Sh - Lungh. a Pacco (mm): 24.77
P1 - Carico a L1 (N): 101.31
R - Carico di Flessione Unitario (N/mm): 5.05