MeterSprings
www.meterspec.it

MOLLA COMPRESSIONE C1687-162-2500X

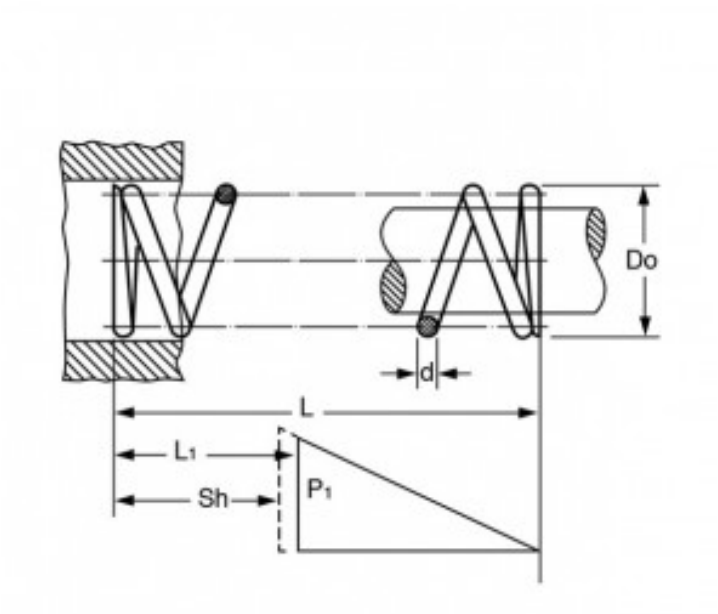

Caratteristiche prodotto

Materiale: ACCIAIO INOX 316
L - Lungh. Libera (mm): 63.5
Do - Diam. Esterno (mm): 42.85
d - Diametro Filo (mm): 4.11
L1 - Lungh. Min. Lavoro (mm): 36.67
Sh - Lungh. a Pacco (mm): 27.18
P1 - Carico a L1 (N): 266.15
R - Carico di Flessione Unitario (N/mm): 9.92