MeterSprings
www.meterspec.it

MOLLA COMPRESSIONE C1687-135-4000X

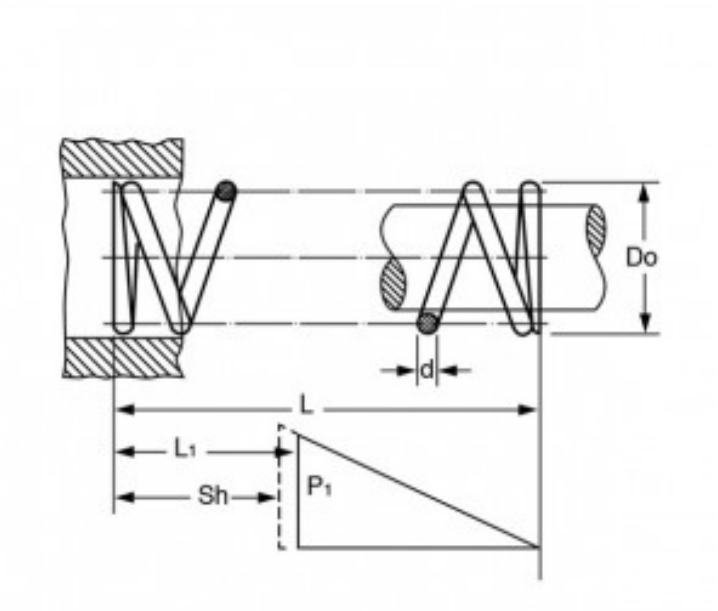

Caratteristiche prodotto

Materiale: ACCIAIO INOX 316
L - Lungh. Libera (mm): 101.6
Do - Diam. Esterno (mm): 42.85
d - Diametro Filo (mm): 3.43
L1 - Lungh. Min. Lavoro (mm): 49.98
Sh - Lungh. a Pacco (mm): 29.21
P1 - Carico a L1 (N): 159.63
R - Carico di Flessione Unitario (N/mm): 3.09