MeterSprings
www.meterspec.it

MOLLA COMPRESSIONE C0600-092-3250X

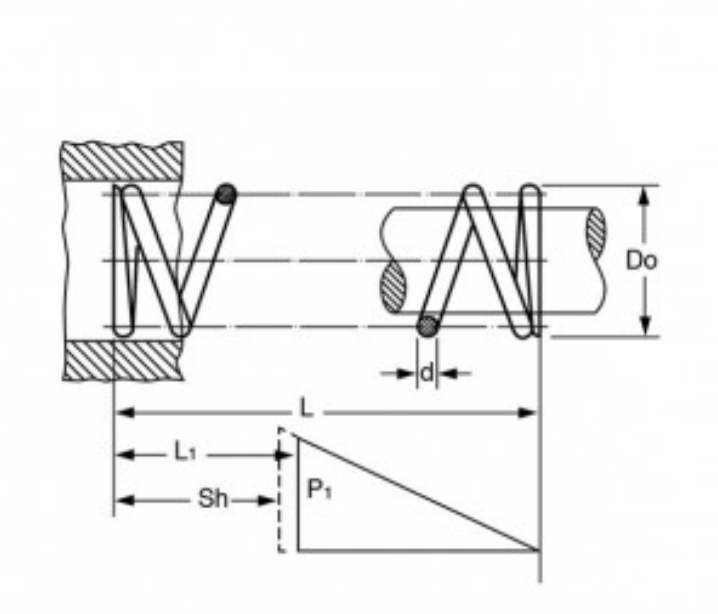

Caratteristiche prodotto

Materiale: ACCIAIO INOX 316
L - Lungh. Libera (mm): 82.55
Do - Diam. Esterno (mm): 15.24
d - Diametro Filo (mm): 2.34
L1 - Lungh. Min. Lavoro (mm): 63.35
Sh - Lungh. a Pacco (mm): 41.12
P1 - Carico a L1 (N): 150.64
R - Carico di Flessione Unitario (N/mm): 7.85