MeterSprings
www.meterspec.it

MOLLA COMPRESSIONE C0600-081-2500X

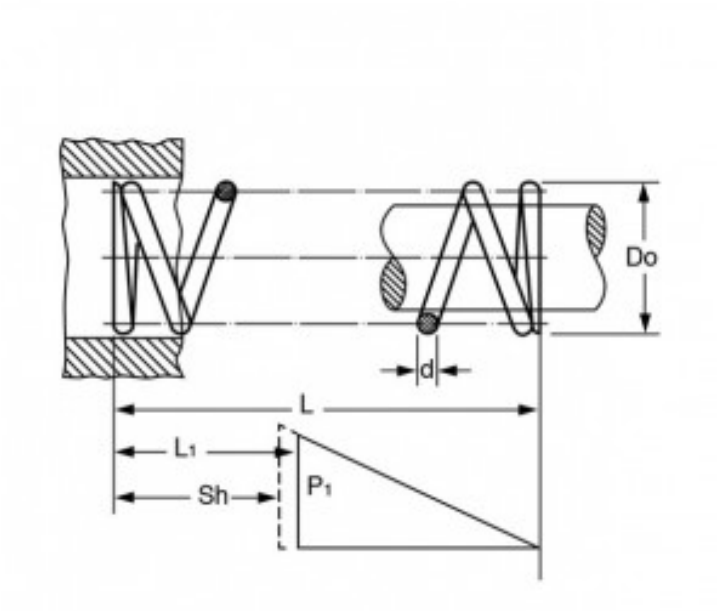

Caratteristiche prodotto

Materiale: ACCIAIO INOX 316
L - Lungh. Libera (mm): 63.5
Do - Diam. Esterno (mm): 15.24
d - Diametro Filo (mm): 2.06
L1 - Lungh. Min. Lavoro (mm): 46.39
Sh - Lungh. a Pacco (mm): 28.04
P1 - Carico a L1 (N): 104.1
R - Carico di Flessione Unitario (N/mm): 6.08