MeterSprings
www.meterspec.it

MOLLA COMPRESSIONE C0600-049-0750X

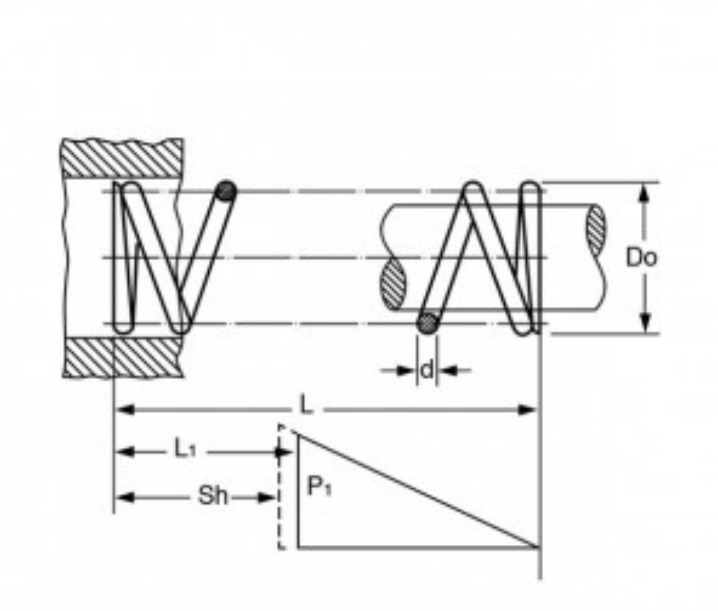

Caratteristiche prodotto

Materiale: ACCIAIO INOX 316
L - Lungh. Libera (mm): 19.05
Do - Diam. Esterno (mm): 15.24
d - Diametro Filo (mm): 1.24
L1 - Lungh. Min. Lavoro (mm): 11.07
Sh - Lungh. a Pacco (mm): 6.48
P1 - Carico a L1 (N): 26.08
R - Carico di Flessione Unitario (N/mm): 3.27