MeterSprings
www.meterspec.it

# MOLLA COMPRESSIONE C0600-045-2000X

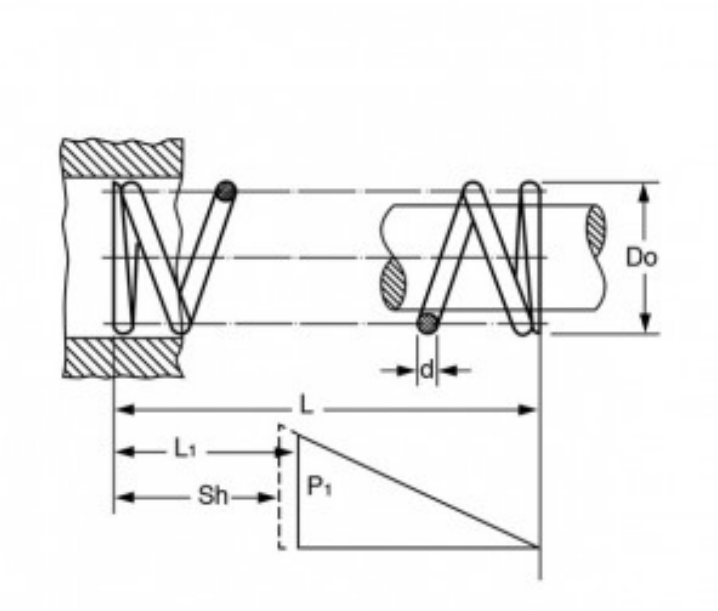


**Caratteristiche prodotto**

Materiale: ACCIAIO INOX 316
L - Lungh. Libera (mm): 50.8
Do - Diam. Esterno (mm): 15.24
d - Diametro Filo (mm): 1.14
L1 - Lungh. Min. Lavoro (mm): 26.31
Sh - Lungh. a Pacco (mm): 10.19
P1 - Carico a L1 (N): 20.72
R - Carico di Flessione Unitario (N/mm): 0.85