MeterSprings
www.meterspec.it

MOLLA COMPRESSIONE C0480-074-2500X

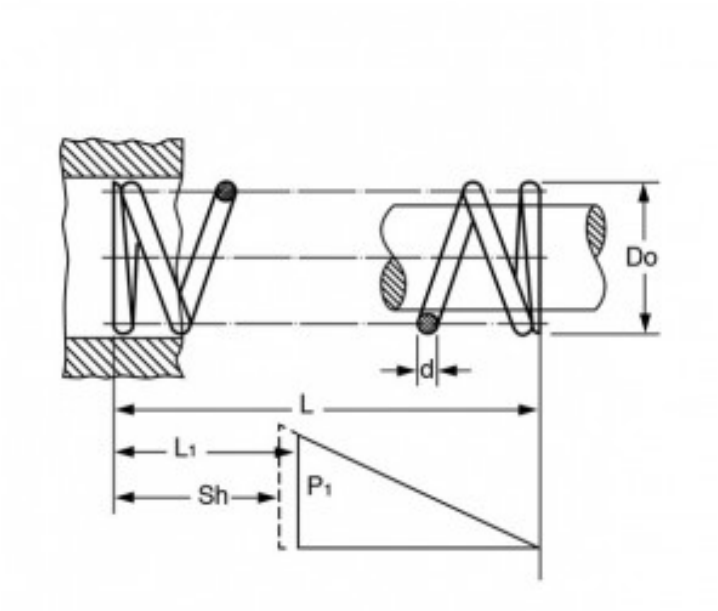

Caratteristiche prodotto

Materiale: ACCIAIO INOX 316
L - Lungh. Libera (mm): 63.5
Do - Diam. Esterno (mm): 12.19
d - Diametro Filo (mm): 1.88
L1 - Lungh. Min. Lavoro (mm): 47.62
Sh - Lungh. a Pacco (mm): 33.63
P1 - Carico a L1 (N): 100.32
R - Carico di Flessione Unitario (N/mm): 6.32