MeterSprings
www.meterspec.it

MOLLA COMPRESSIONE C0480-074-0620X

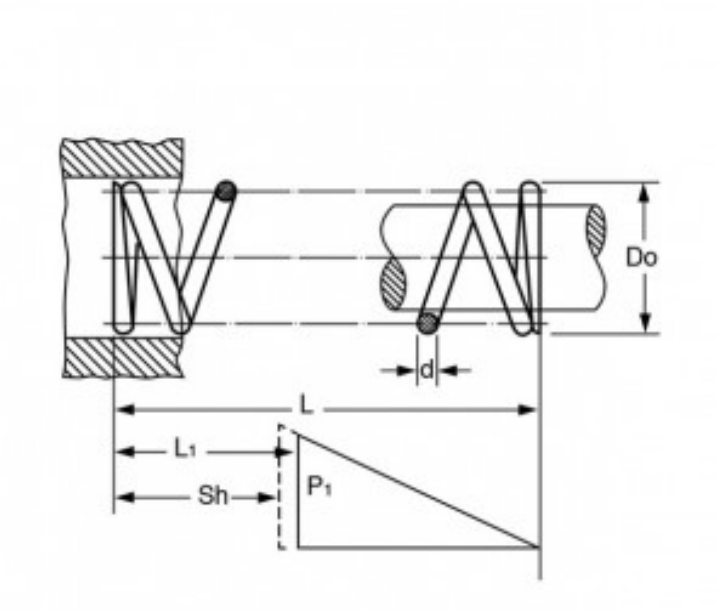

Caratteristiche prodotto

Materiale: ACCIAIO INOX 316
L - Lungh. Libera (mm): 15.75
Do - Diam. Esterno (mm): 12.19
d - Diametro Filo (mm): 1.88
L1 - Lungh. Min. Lavoro (mm): 12.56
Sh - Lungh. a Pacco (mm): 10.69
P1 - Carico a L1 (N): 100.32
R - Carico di Flessione Unitario (N/mm): 31.45