MeterSprings
www.meterspec.it

MOLLA COMPRESSIONE C0480-045-2750X

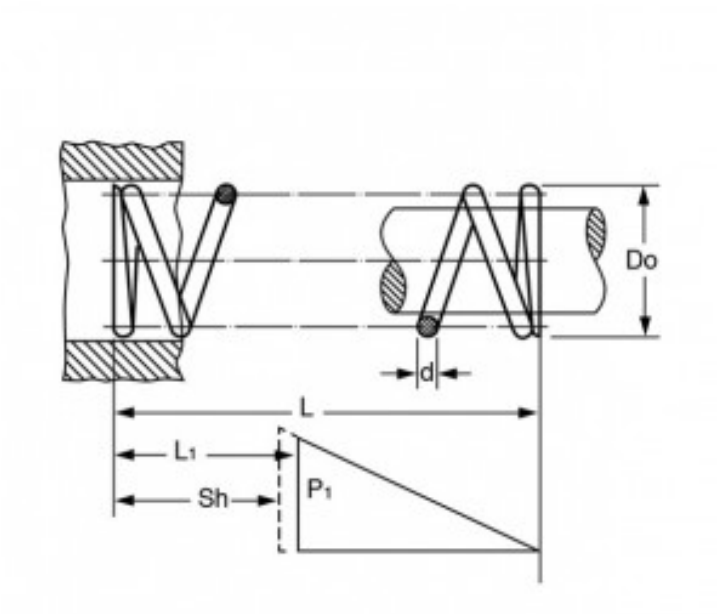

Caratteristiche prodotto

Materiale: ACCIAIO INOX 316
L - Lungh. Libera (mm): 69.85
Do - Diam. Esterno (mm): 12.19
d - Diametro Filo (mm): 1.14
L1 - Lungh. Min. Lavoro (mm): 40.54
Sh - Lungh. a Pacco (mm): 17.04
P1 - Carico a L1 (N): 25.65
R - Carico di Flessione Unitario (N/mm): 0.88