MeterSprings
www.meterspec.it

MOLLA COMPRESSIONE C0480-038-2750X

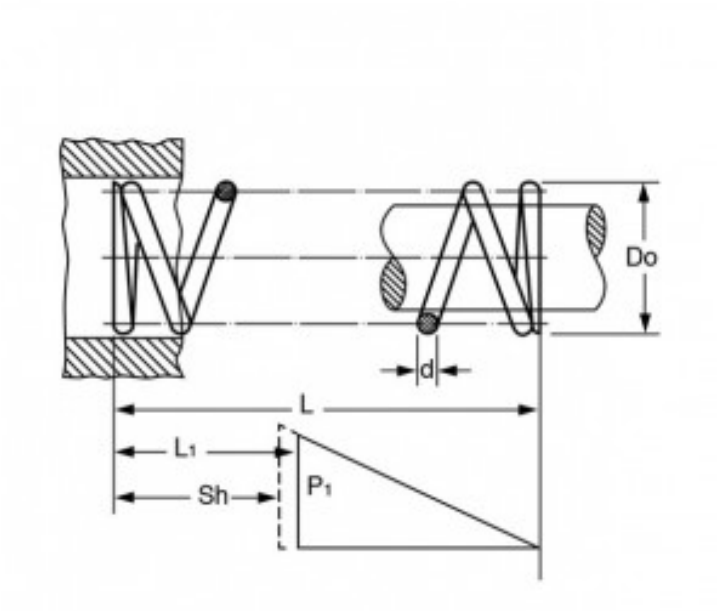

Caratteristiche prodotto

Materiale: ACCIAIO INOX 316
L - Lungh. Libera (mm): 69.85
Do - Diam. Esterno (mm): 12.19
d - Diametro Filo (mm): 0.97
L1 - Lungh. Min. Lavoro (mm): 41.16
Sh - Lungh. a Pacco (mm): 11.73
P1 - Carico a L1 (N): 15.9
R - Carico di Flessione Unitario (N/mm): 0.56