MeterSprings
www.meterspec.it

MOLLA COMPRESSIONE C1460-162-4500X

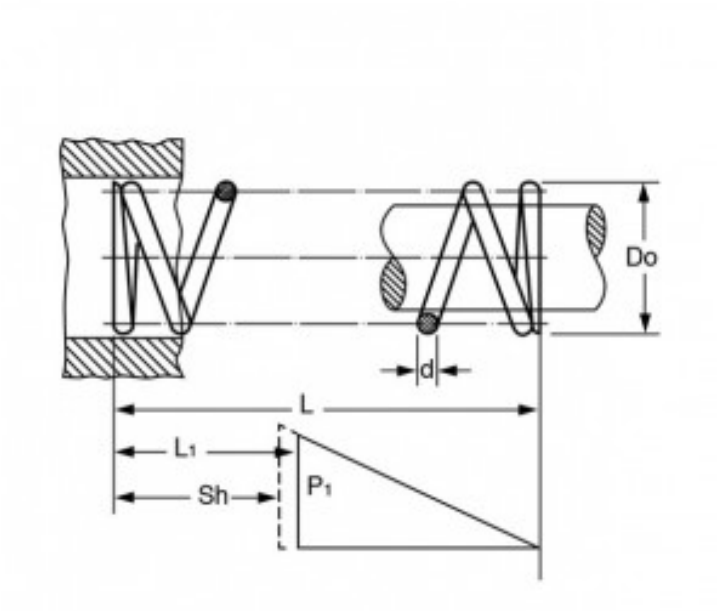

Caratteristiche prodotto

Materiale: ACCIAIO INOX 316
L - Lungh. Libera (mm): 114.3
Do - Diam. Esterno (mm): 37.08
d - Diametro Filo (mm): 4.11
L1 - Lungh. Min. Lavoro (mm): 68.55
Sh - Lungh. a Pacco (mm): 51.03
P1 - Carico a L1 (N): 304.98
R - Carico di Flessione Unitario (N/mm): 6.67