MeterSprings
www.meterspec.it

MOLLA COMPRESSIONE C1460-162-3000X

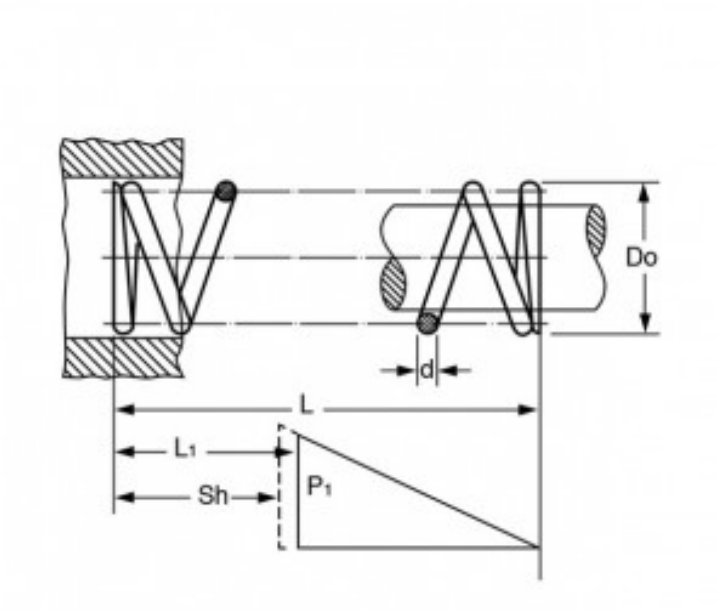

Caratteristiche prodotto

Materiale: ACCIAIO INOX 316
L - Lungh. Libera (mm): 76.2
Do - Diam. Esterno (mm): 37.08
d - Diametro Filo (mm): 4.11
L1 - Lungh. Min. Lavoro (mm): 46.92
Sh - Lungh. a Pacco (mm): 36.4
P1 - Carico a L1 (N): 304.98
R - Carico di Flessione Unitario (N/mm): 10.42