MeterSprings
www.meterspec.it

MOLLA COMPRESSIONE C1460-125-3500X

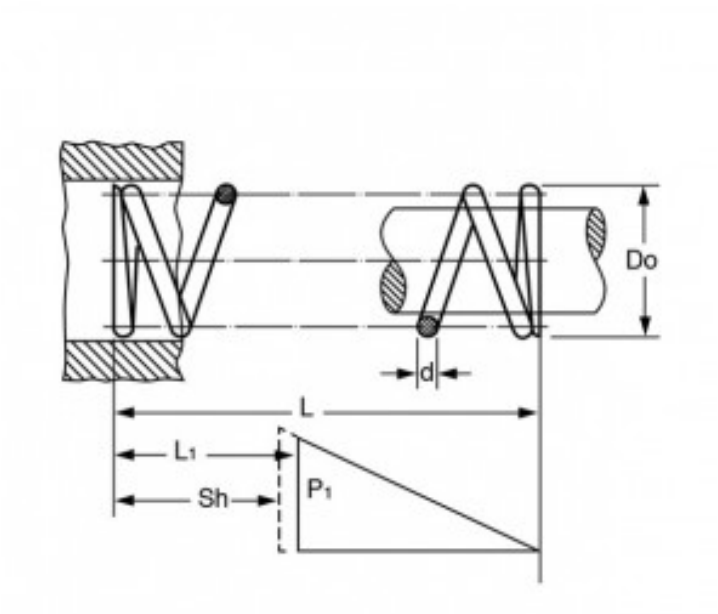

Caratteristiche prodotto

Materiale: ACCIAIO INOX 316
L - Lungh. Libera (mm): 88.9
Do - Diam. Esterno (mm): 37.08
d - Diametro Filo (mm): 3.18
L1 - Lungh. Min. Lavoro (mm): 45.94
Sh - Lungh. a Pacco (mm): 27.99
P1 - Carico a L1 (N): 146.01
R - Carico di Flessione Unitario (N/mm): 3.4