MeterSprings
www.meterspec.it

MOLLA COMPRESSIONE C0420-063-0880X

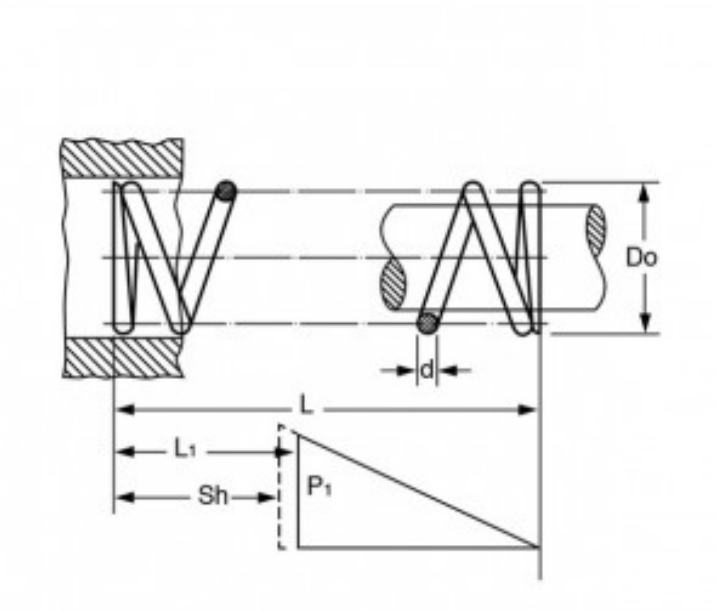

Caratteristiche prodotto

Materiale: ACCIAIO INOX 316
L - Lungh. Libera (mm): 22.35
Do - Diam. Esterno (mm): 10.67
d - Diametro Filo (mm): 1.6
L1 - Lungh. Min. Lavoro (mm): 16.84
Sh - Lungh. a Pacco (mm): 13.61
P1 - Carico a L1 (N): 72.64
R - Carico di Flessione Unitario (N/mm): 13.17