MeterSprings
www.meterspec.it

MOLLA COMPRESSIONE C0360-049-2750X

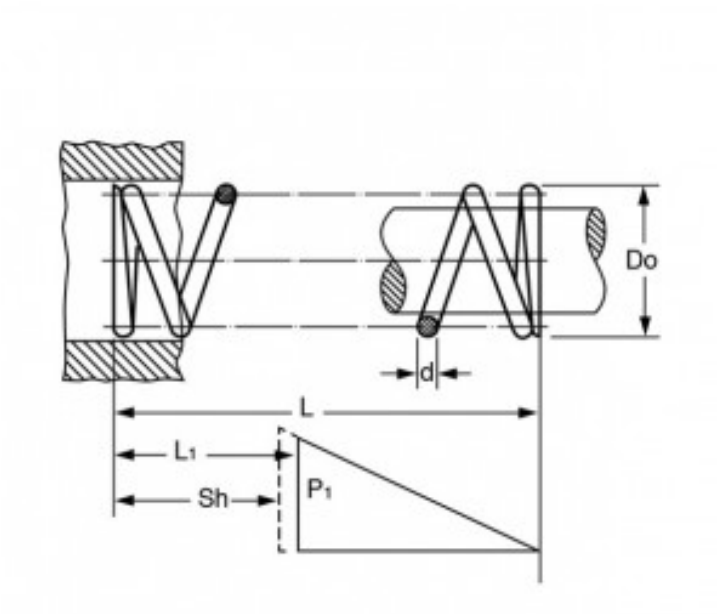

Caratteristiche prodotto

Materiale: ACCIAIO INOX 316
L - Lungh. Libera (mm): 69.85
Do - Diam. Esterno (mm): 9.14
d - Diametro Filo (mm): 1.24
L1 - Lungh. Min. Lavoro (mm): 49.22
Sh - Lungh. a Pacco (mm): 28.19
P1 - Carico a L1 (N): 42.12
R - Carico di Flessione Unitario (N/mm): 2.04