MeterSprings
www.meterspec.it

MOLLA COMPRESSIONE C0300-040-0690X

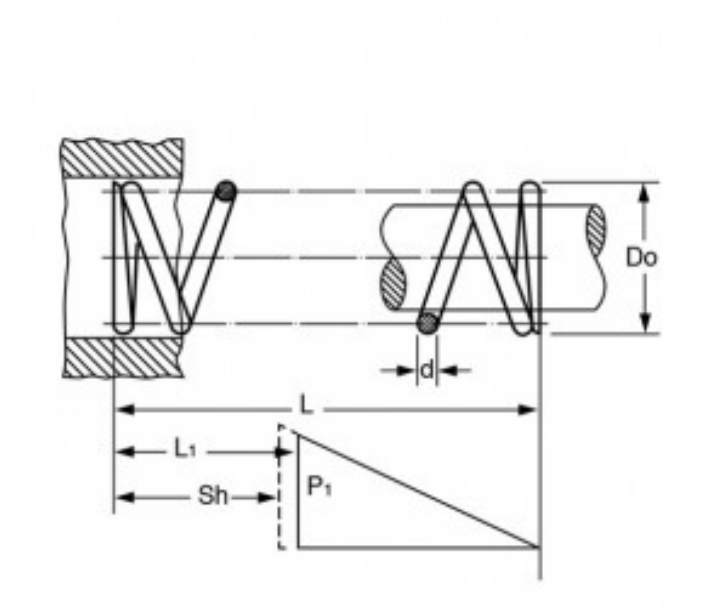

Caratteristiche prodotto

Materiale: ACCIAIO INOX 316
L - Lungh. Libera (mm): 17.53
Do - Diam. Esterno (mm): 7.62
d - Diametro Filo (mm): 1.02
L1 - Lungh. Min. Lavoro (mm): 12.21
Sh - Lungh. a Pacco (mm): 8.79
P1 - Carico a L1 (N): 28.78
R - Carico di Flessione Unitario (N/mm): 5.41