MeterSprings
www.meterspec.it

MOLLA COMPRESSIONE C0300-030-2250X

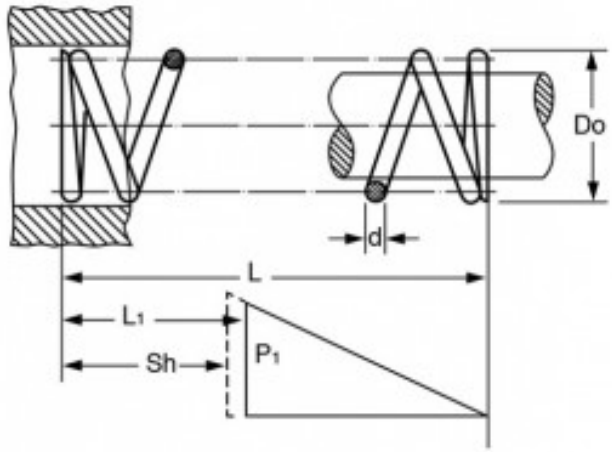

Caratteristiche prodotto

Materiale: ACCIAIO INOX 316
L - Lungh. Libera (mm): 57.15
Do - Diam. Esterno (mm): 7.62
d - Diametro Filo (mm): 0.76
L1 - Lungh. Min. Lavoro (mm): 34.21
Sh - Lungh. a Pacco (mm): 14.35
P1 - Carico a L1 (N): 12.37
R - Carico di Flessione Unitario (N/mm): 0.54