MeterSprings
www.meterspec.it

MOLLA COMPRESSIONE C1225-096-1750X

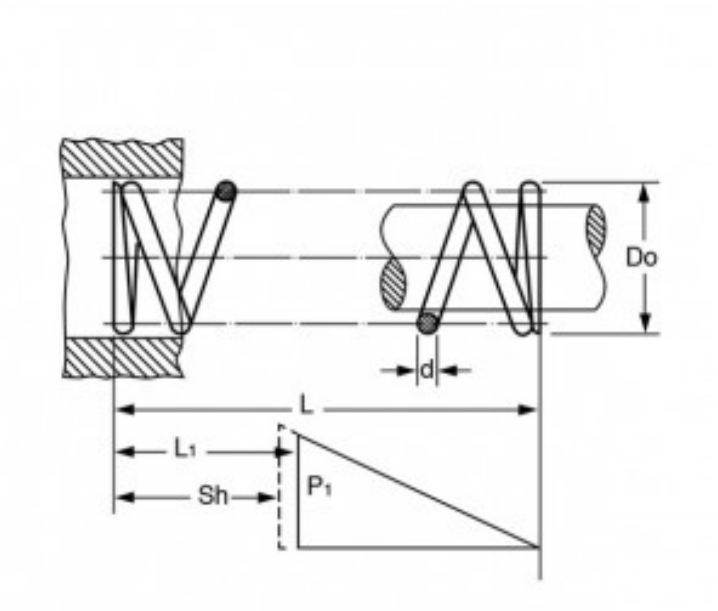

Caratteristiche prodotto

Materiale: ACCIAIO INOX 316
L - Lungh. Libera (mm): 44.45
Do - Diam. Esterno (mm): 31.12
d - Diametro Filo (mm): 2.44
L1 - Lungh. Min. Lavoro (mm): 21.98
Sh - Lungh. a Pacco (mm): 14.02
P1 - Carico a L1 (N): 85.53
R - Carico di Flessione Unitario (N/mm): 3.81