MeterSprings
www.meterspec.it

MOLLA COMPRESSIONE C0210-018-0880X

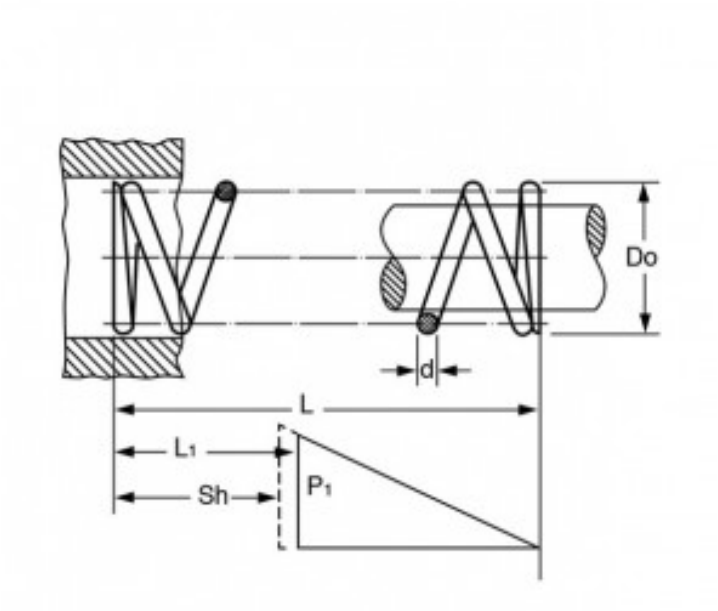

Caratteristiche prodotto

Materiale: ACCIAIO INOX 316
L - Lungh. Libera (mm): 22.35
Do - Diam. Esterno (mm): 5.33
d - Diametro Filo (mm): 0.46
L1 - Lungh. Min. Lavoro (mm): 12.93
Sh - Lungh. a Pacco (mm): 4.88
P1 - Carico a L1 (N): 3.87
R - Carico di Flessione Unitario (N/mm): 0.41