MeterSprings
www.meterspec.it

MOLLA COMPRESSIONE C0148-023-1250X

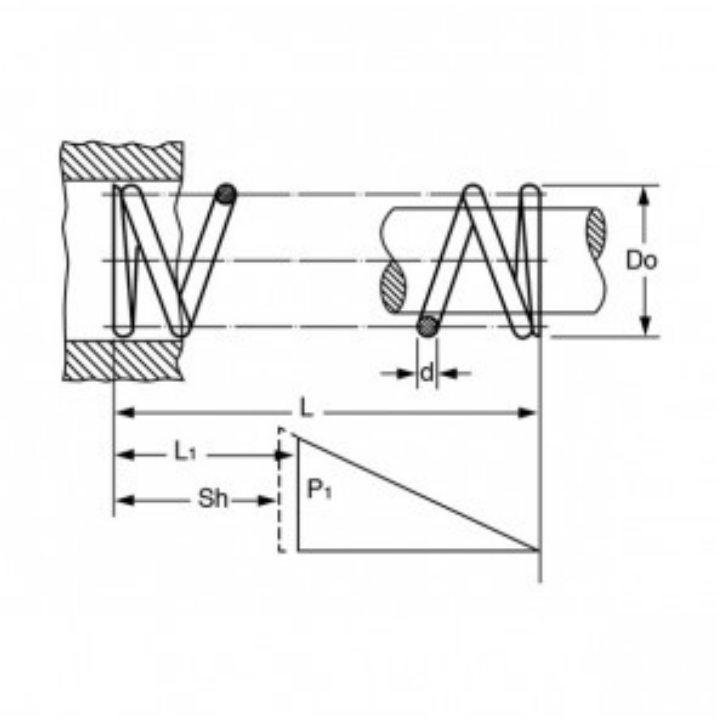

Caratteristiche prodotto

Materiale: ACCIAIO INOX 316
L - Lungh. Libera (mm): 31.75
Do - Diam. Esterno (mm): 3.76
d - Diametro Filo (mm): 0.58
L1 - Lungh. Min. Lavoro (mm): 23.24
Sh - Lungh. a Pacco (mm): 15.42
P1 - Carico a L1 (N): 10.94
R - Carico di Flessione Unitario (N/mm): 1.28